⑯

Przekrój ze ścieżką pieszo-rowerową
(km 0+380)
proj. droga zbiorcza

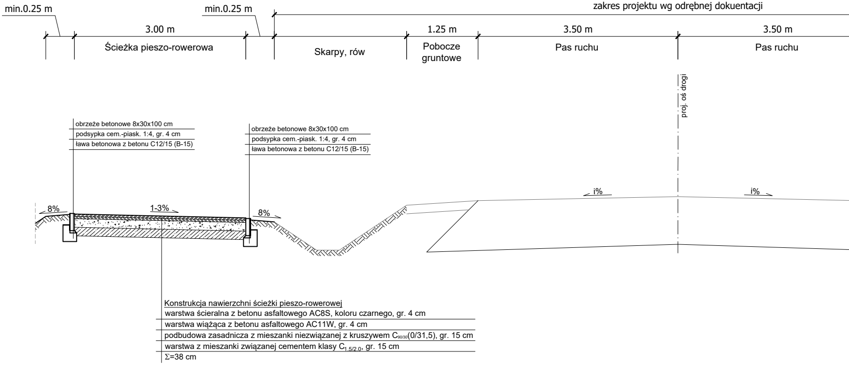
min.0.25 m
min.0.25 m
zakres projektu wg odrębnej dokuentacji
3.00 m
1.25 m
3.50 m
3.50 m
Ścieżka pieszo-rowerowa
Skarpy, rów
Pobocze gruntowe
Pas ruchu
Pas ruchu
proj. oś drogi
obrzeże betonowe 8x30x100 cm
podsypka cem.-piask. 1:4, gr. 4 cm
ława betonowa z betonu C12/15 (B-15)
obrzeże betonowe 8x30x100 cm
podsypka cem.-piask. 1:4, gr. 4 cm
ława betonowa z betonu C12/15 (B-15)
8%
1-3%
8%
i%
i%
Konstrukcja nawierzchni ścieżki pieszo-rowerowej
warstwa ścieralna z betonu asfaltowego AC8S, koloru czarnego, gr. 4 cm
warstwa wiążąca z betonu asfaltowego AC11W, gr. 4 cm
podbudowa zasadnicza z mieszanki niezwiązanej z kruszywem C90/30(0/31,5), gr. 15 cm
warstwa z mieszanki związanej cementem klasy C1.5/2.0, gr. 15 cm
Σ=38 cm

17

Przekrój z lewoskrętem
(km 0+480)
proj. droga zbiorcza

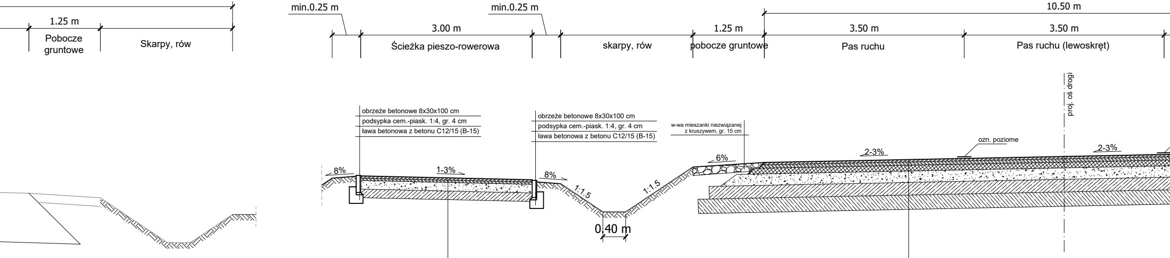
1.25 m
Pobocze gruntowe
Skarpy, rów
min.0.25 m
min.0.25 m
3.00 m
Ścieżka pieszo-rowerowa
skarpy, rów
1.25 m
pobocze gruntowe
10.50 m
3.50 m
Pas ruchu
3.50 m
Pas ruchu (lewoskręt)
proj. oś drogi
obrzeże betonowe 8x30x100 cm
podsypka cem.-piask. 1:4, gr. 4 cm
ława betonowa z betonu C12/15 (B-15)
obrzeże betonowe 8x30x100 cm
podsypka cem.-piask. 1:4, gr. 4 cm
ława betonowa z betonu C12/15 (B-15)
w-wa mieszanki niezwiązanej z kruszywem, gr. 15 cm
ozn. poziome
8%
1-3%
8%
1:1.5
1:1.5
6%
2-3%
2-3%
0.40 m

Konstrukcja nawierzchni ścieżki pieszo-rowerowej
warstwa ścieralna z betonu asfaltowego AC8S, koloru czarnego, gr. 4 cm
warstwa wiążąca z betonu asfaltowego AC11W, gr. 4 cm
podbudowa zasadnicza z mieszanki niezwiązanej z kruszywem $C_{90/30}$(0/31,5), gr. 15 cm
warstwa z mieszanki związanej cementem klasy $C_{1.5/2.0}$, gr. 15 cm
Σ=38 cm

Konstrukcja nawierzchni jezdni - KR4
warstwa ścieralna z SMA11S, gr. 4 cm
warstwa wiążąca z betonu asfaltowego AC16W, gr. 6 cm
podbudowa zasadnicza z betonu asfaltowego AC22P, gr. 10 cm
G1 podbudowa zasadnicza z mieszanki niezwiązanej z kruszywem $C_{90/30}$(0/3
warstwa mrozoochronna z mieszanki związanej cementem klasy $C_{1.5/2.0}$,
warstwa ulepszonego podłoża z gruntu stablizowaengo cementem $C_{0.4/0.}$
Σ=87 cm

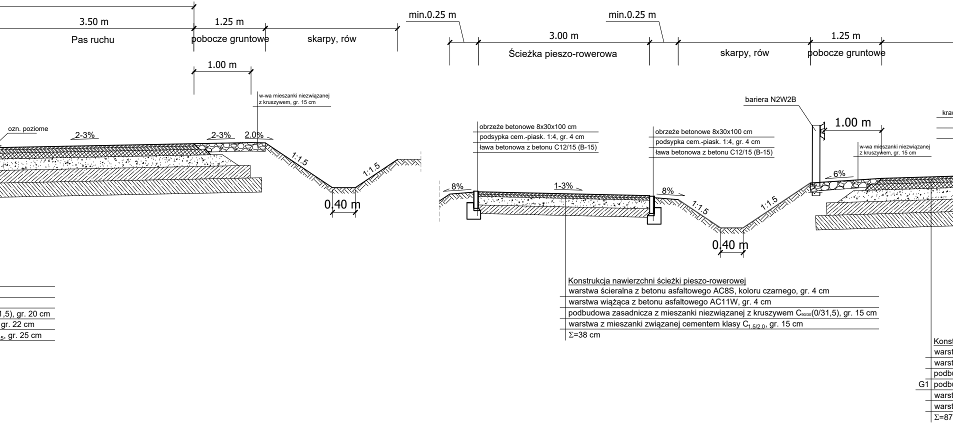
3.50 m
Pas ruchu
1.25 m
pobocze gruntowe
skarpy, rów
1.00 m
w-wa mieszanki niezwiązanej z kruszywem, gr. 15 cm
ozn. poziome
2-3%
2-3%
2.0%
1:1.5
1:1.5
0.40 m
min.0.25 m
min.0.25 m
3.00 m
Ścieżka pieszo-rowerowa
skarpy, rów
1.25 m
pobocze gruntowe
obrzeże betonowe 8x30x100 cm
podsypka cem.-piask. 1:4, gr. 4 cm
ława betonowa z betonu C12/15 (B-15)
obrzeże betonowe 8x30x100 cm
podsypka cem.-piask. 1:4, gr. 4 cm
ława betonowa z betonu C12/15 (B-15)
bariera N2W2B
1.00 m
w-wa mieszanki niezwiązanej z kruszywem, gr. 15 cm
kraw
8%
1-3%
8%
1:1.5
1:1.5
6%
0.40 m
1,5), gr. 20 cm
gr. 22 cm
$_{5}$, gr. 25 cm
Konst
warst
warst
podbu
G1 podbu
warst
warst
Σ=87

Konstrukcja nawierzchni ścieżki pieszo-rowerowej

warstwa ścieralna z betonu asfaltowego AC8S, koloru czarnego, gr. 4 cm

warstwa wiążąca z betonu asfaltowego AC11W, gr. 4 cm

podbudowa zasadnicza z mieszanki niezwiązanej z kruszywem $C_{90/30}$(0/31,5), gr. 15 cm

warstwa z mieszanki związanej cementem klasy $C_{1.5/2.0}$, gr. 15 cm

Σ=38 cm

18

Przekrój z wyspą
(km 0+545)
proj. droga zbiorcza

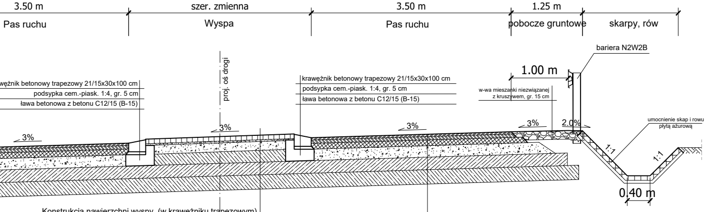
3.50 m
szer. zmienna
3.50 m
1.25 m
Pas ruchu
Wyspa
Pas ruchu
pobocze gruntowe
skarpy, rów
bariera N2W2B
proj. oś drogi
1.00 m
wężnik betonowy trapezowy 21/15x30x100 cm
podsypka cem.-piask. 1:4, gr. 5 cm
ława betonowa z betonu C12/15 (B-15)
krawężnik betonowy trapezowy 21/15x30x100 cm
podsypka cem.-piask. 1:4, gr. 5 cm
ława betonowa z betonu C12/15 (B-15)
w-wa mieszanki niezwiązanej
z kruszywem, gr. 15 cm
umocnienie skap i rowu
płytą ażurową
3%
3%
3%
3%
2.0%
1:1
1:1
0,40 m

Konstrukcja nawierzchni wyspy (w krawężniku trapezowym)
warstwa ścieralna z betonowej kostki brukowej, koloru czerwonego, gr. 8 cm
podsypka cementowo-piaskowa 1:4, gr. 3 cm
podbudowa zasadnicza z mieszanki niezwiązanej z kruszywem $C_{90/30}$ (0/31,5), gr. 15 cm
warstwa z mieszanki związanej cementem klasy $C_{1.5/2.0}$, gr. 20 cm
dolne warstwy konstrukcji drogi głównej
Σ=min.46 cm

trukcja nawierzchni jezdni - KR4
wa ścieralna z SMA11S, gr. 4 cm
wa wiążąca z betonu asfaltowego AC16W, gr. 6 cm
udowa zasadnicza z betonu asfaltowego AC22P, gr. 10 cm
udowa zasadnicza z mieszanki niezwiązanej z kruszywem $C_{90/30}$(0/31,5), gr. 20 cm
wa mrozoochronna z mieszanki związanej cementem klasy $C_{1.5/2.0}$, gr. 22 cm
wa ulepszonego podłoża z gruntu stablizowaengo cementem $C_{0.4/0.5}$, gr. 25 cm
cm

Konstrukcja nawierzchni jezdni - KR4
warstwa ścieralna z SMA11S, gr. 4 cm
warstwa wiążąca z betonu asfaltowego AC16W, gr. 6 cm
podbudowa zasadnicza z betonu asfaltowego AC22P, gr. 10 cm
G1 podbudowa zasadnicza z mieszanki niezwiązanej z kruszywem $C_{90/30}$(0/31,5), gr. 20 cm
warstwa mrozoochronna z mieszanki związanej cementem klasy $C_{1.5/2.0}$, gr. 22 cm
warstwa ulepszonego podłoża z gruntu stablizowaengo cementem $C_{0.4/0.5}$, gr. 25 cm
Σ=87 cm

JEDNOSTKA PROJEKTOWA:

MTM Infrastruktura
Brudło, Graczyk, Konowalski sp.k.
pl. 20 Października 14
62-050 Mosina

INWESTOR:

Burmistrz Wielunia
Plac Kazimierza Wielkiego 1
98-300 Wieluń

STADIUM DOKUMENTACJI:
PROJEKT BUDOWLANY

NAZWA INWESTYCJI:
BUDOWA DROGI ZBIORCZEJ
OD UL. CZĘSTOCHOWSKIEJ W WIELUNIU
DO OPOLSKIEJ W GASZYNIE

BRANŻA:
DROGOWA

TYTUŁ RYSUNKU:
PLRZEKROJE NORMALNE
DROGA ZBIORCZA - REJON UL. GRANICZNEJ

PROJEKTOWAŁ:	PODPIS:
mgr inż. Marcin Konowalski *WKP/0113/POOD/18* *upr. bud. do projektowania bez ograniczeń w specjalności inżynieryjnej drogowej*	
SPRAWDZIŁ:	PODPIS:
mgr inż. Tomasz Brudło *WKP/0120/PWOD/18* *upr. bud. do projektowania i kierowania rob. bud. bez ograniczeń w specjalności inżynieryjnej drogowej*	

NR REWIZJI:	DATA REWIZJI:	SKALA:	NR RYSUNKU:
1	*21.11.2024*	*1:50*	*03*

NAZWA PLIKU:
194_PB_DR_pn.dwg (194_PB_DR_pn-03.pdf)